Bimos – eine Marke der

Interstuhl Büromöbel GmbH & Co. KG
Brühlstraße 21
D 72469 Meßstetten-Tieringen
Telefon: 0 74 36-8 71-0
Telefax: 0 74 36-8 71-359
info@bimos.de
bimos.com

Ident.-Nr. 32388.0000.02

bimos.com

Reinraum Plus

9181
9161
9183

Montage- und Bedienungsanleitung
Assembly and operating instructions
Montage et mode d'emploi
Montagehandleiding en gebruiksaanwijzing
Instrucciones de montaje y funcionamiento
Istruzioni d'uso e montaggio
تركيب و تعليمات التشغيل

bimos

A Seite 4–9

B Seite 10–11

C Seite 12–13

D Seite 14–15

E Seite 16–17

F Seite 18

G Seite 19

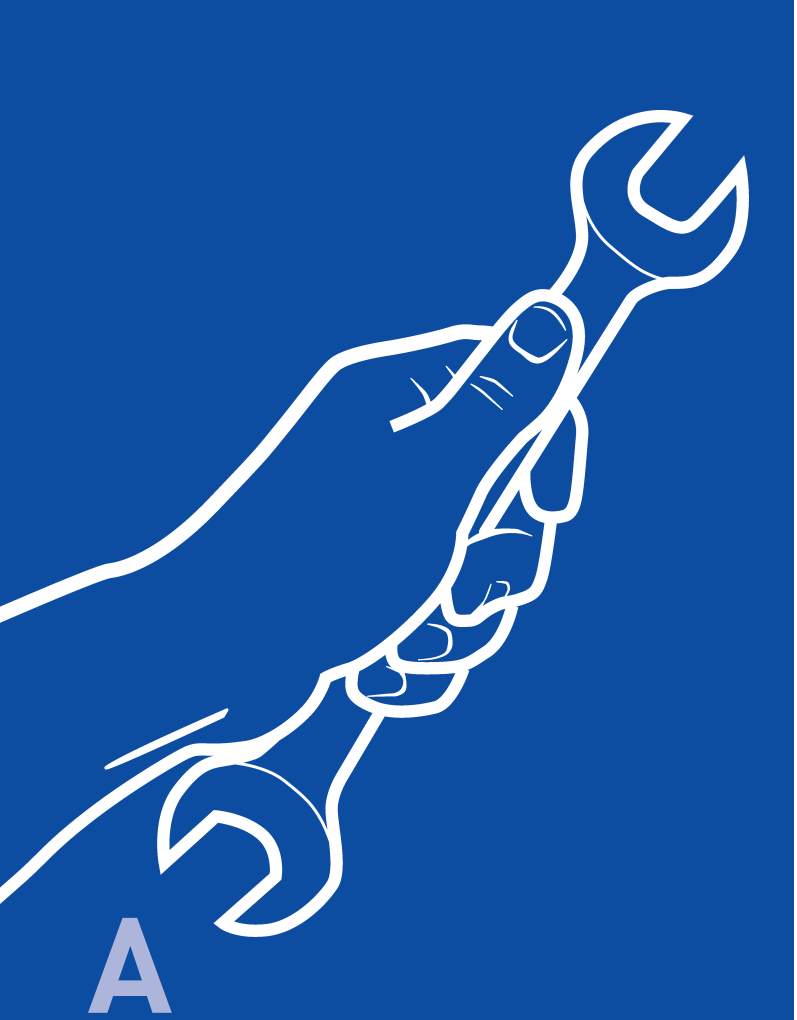
A

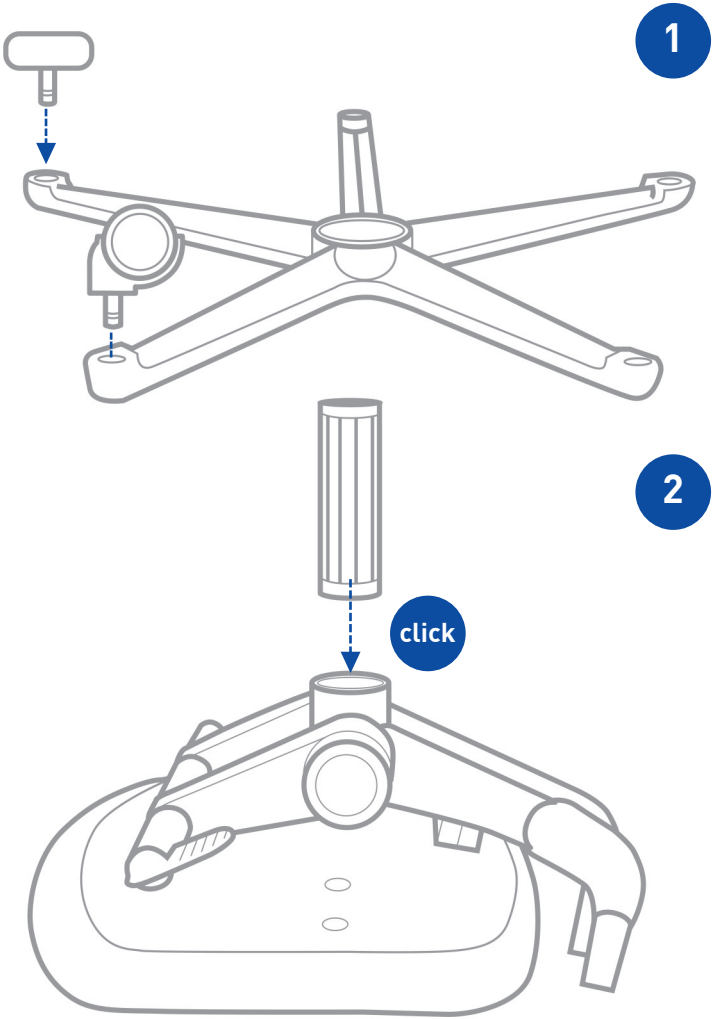
1
2
click

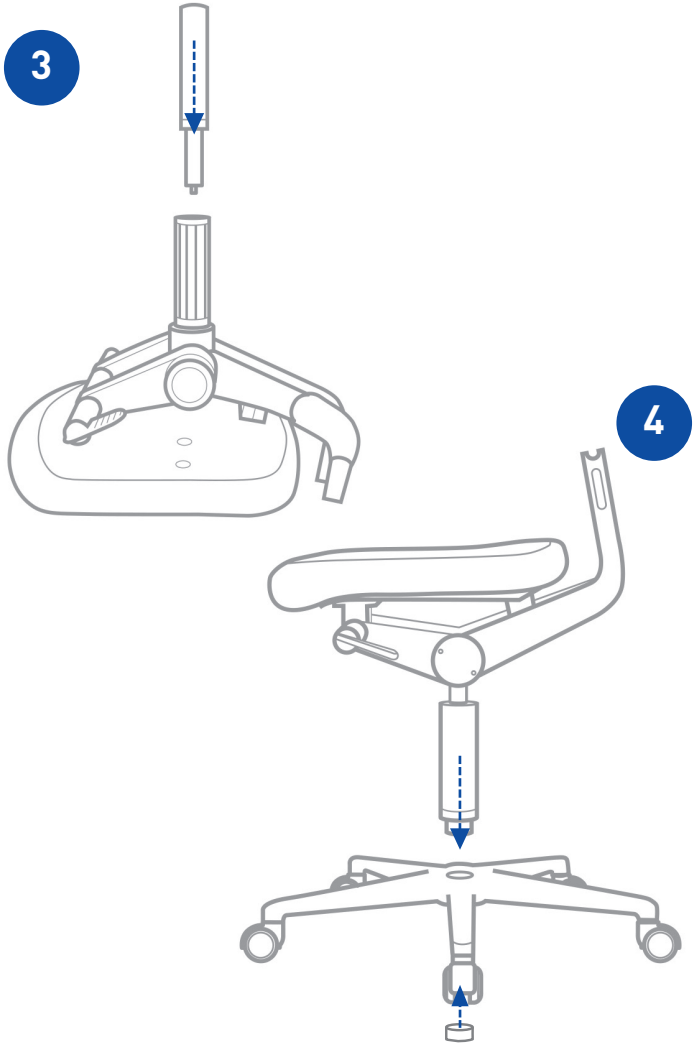
3
4

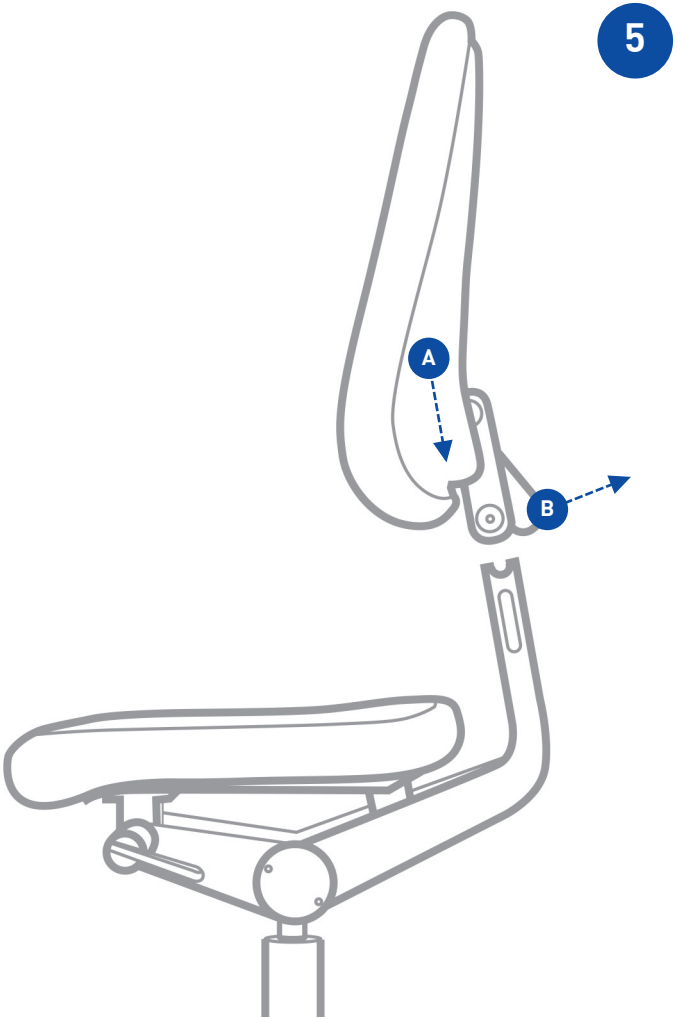
5
A
B

6

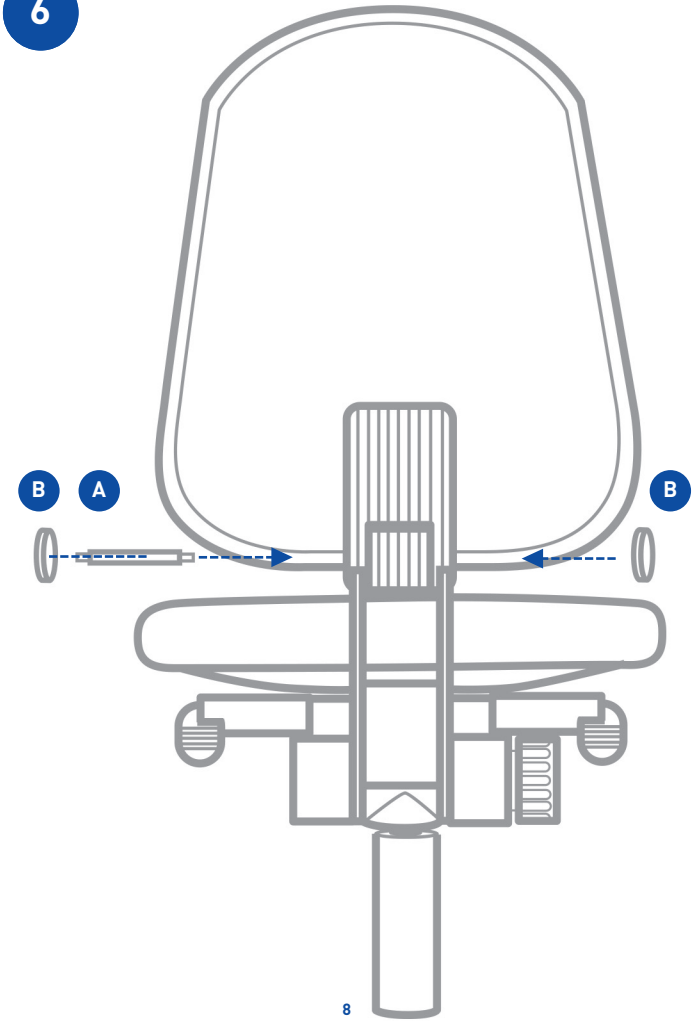

7

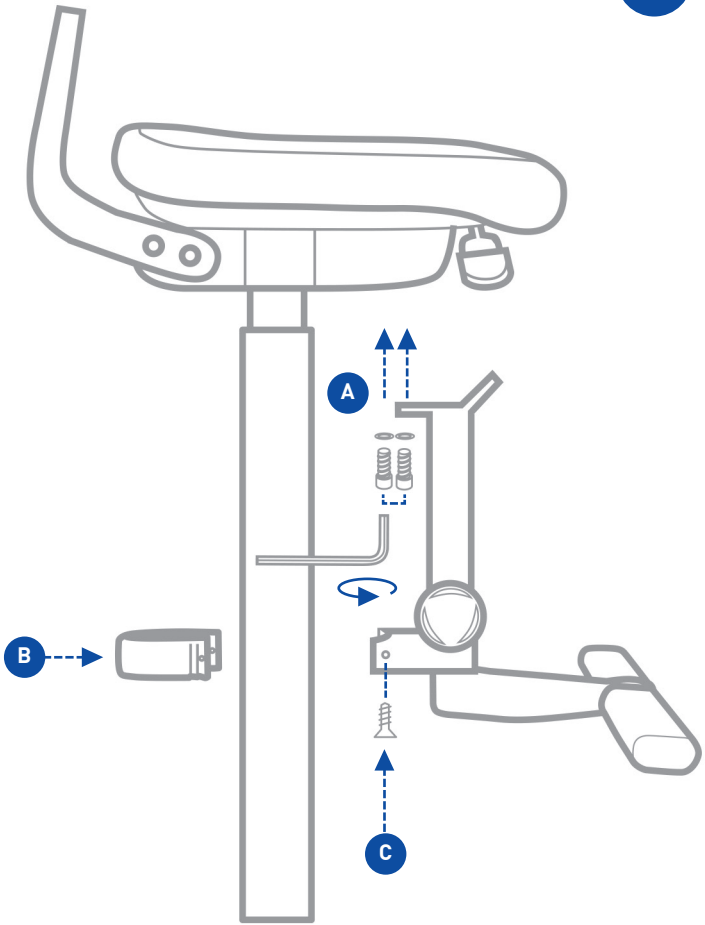

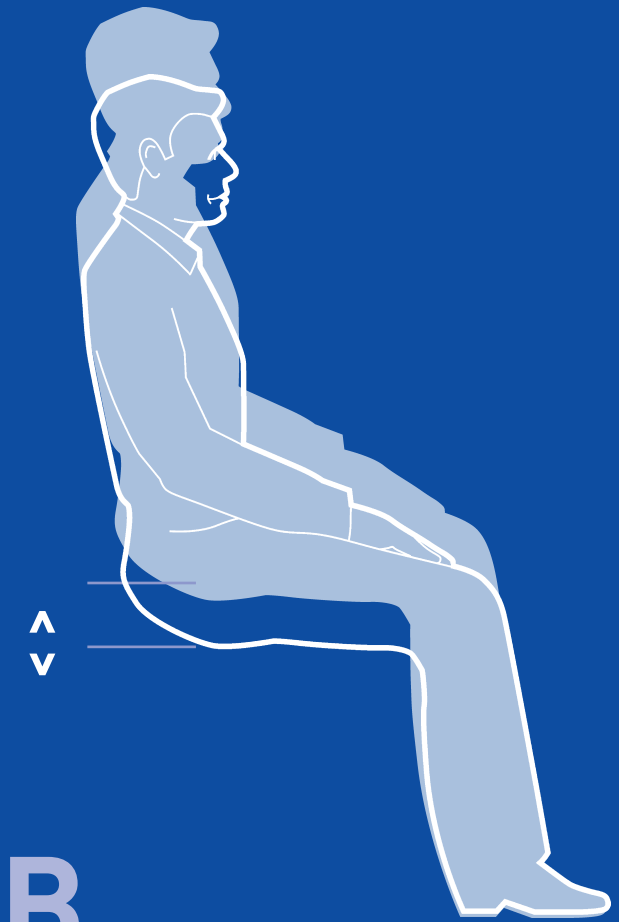

B

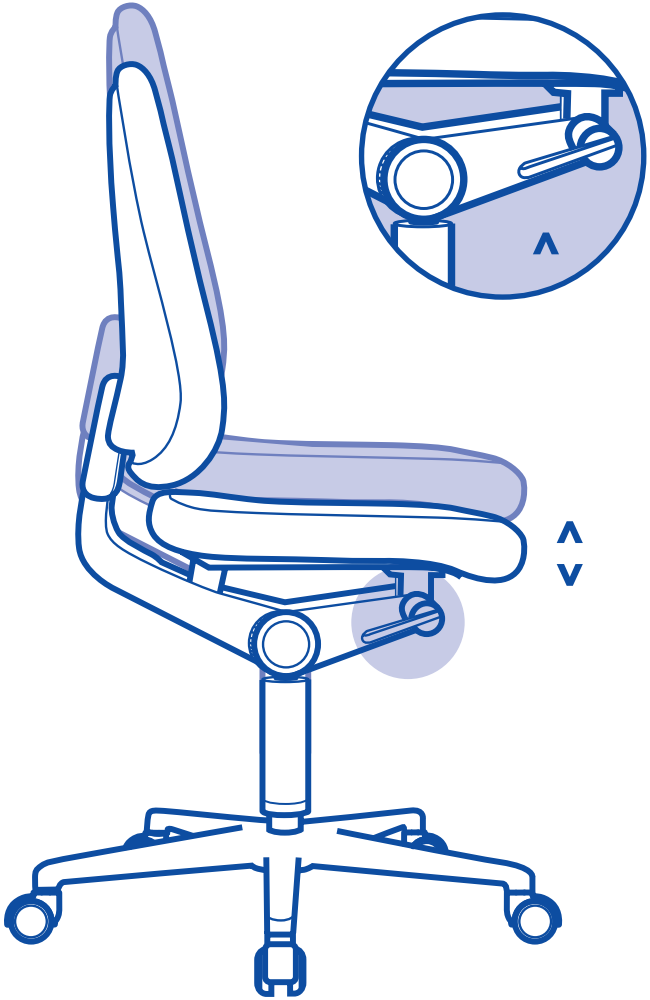

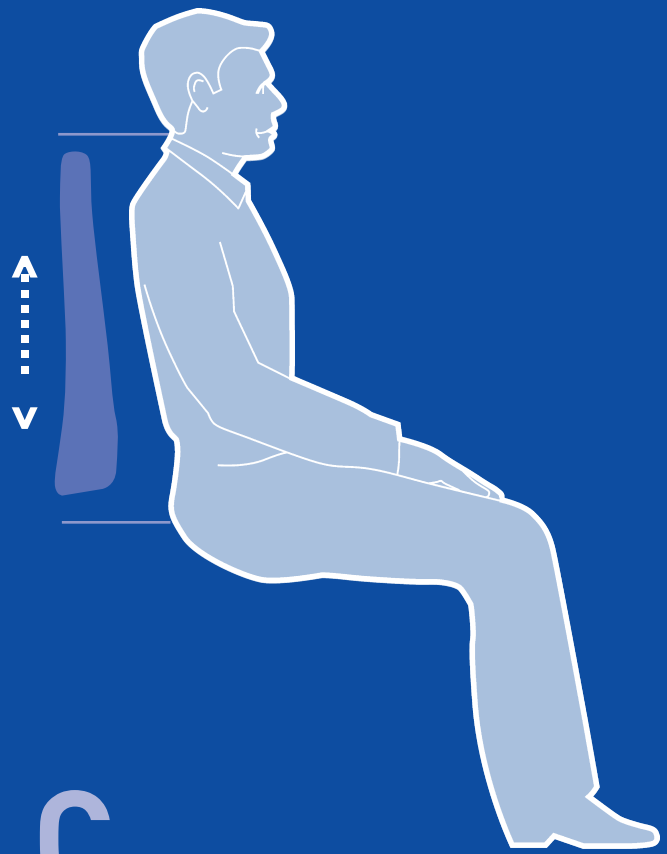

C

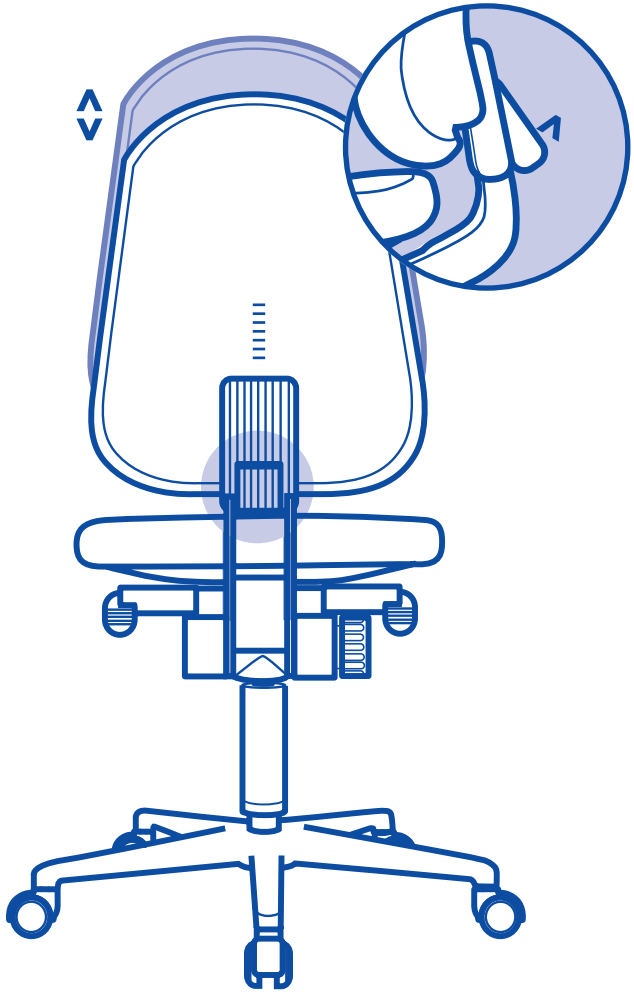

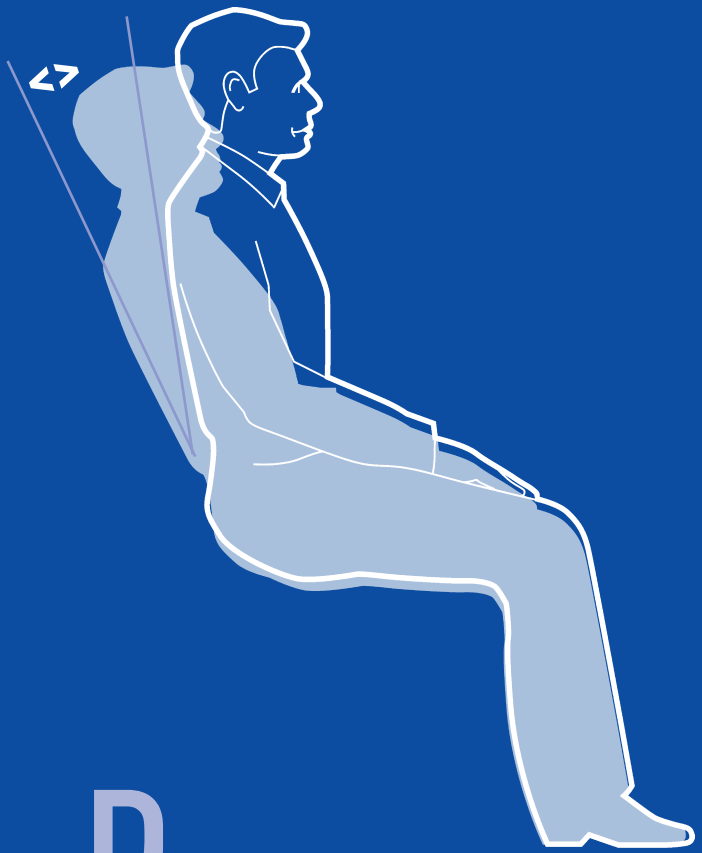

D

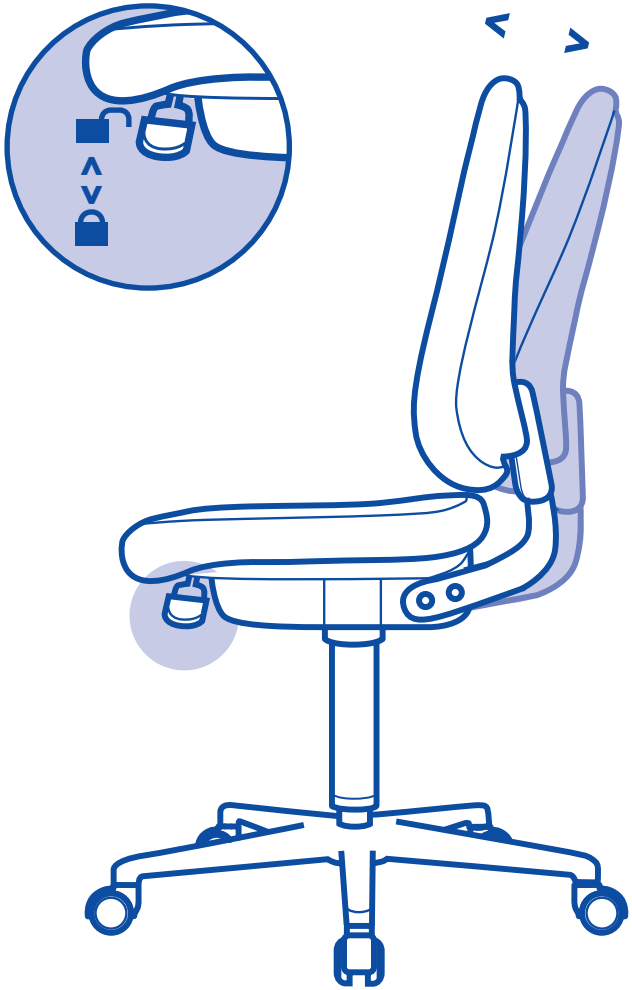

E

Typ 9183

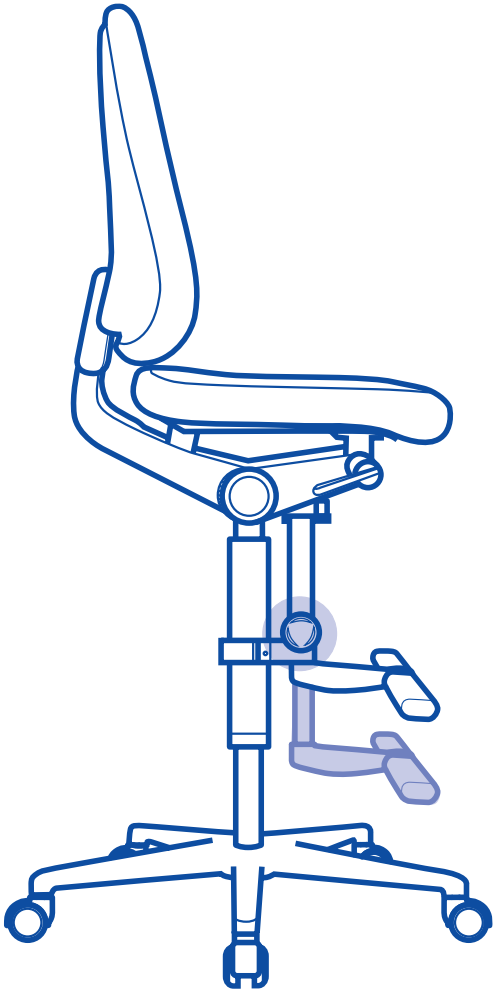

F

G

www.bimos.de/cleaning.html

DIN 68877

TÜVRheinland ZERTIFIZIERT

GS geprüfte Sicherheit

Garantie 10 Jahre