Bimos – eine Marke der

Interstuhl Büromöbel GmbH & Co. KG
Brühlstraße 21
D 72469 Meßstetten-Tieringen
Telefon: 0 74 36-8 71-0
Telefax: 0 74 36-8 71-359
info@bimos.de
bimos.com

Ident.-Nr. 32231.0000.02

bimos.com

Sintec

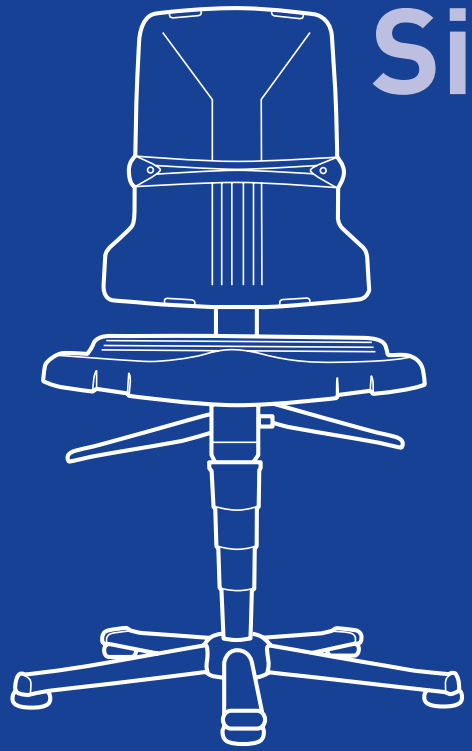

9800
9803
9801

9800E
9803E
9801E

Montage- und Bedienungsanleitung
Assembly and operating instructions
Montage et mode d'emploi
Montagehandleiding en gebruiksaanwijzing
Instrucciones de montaje y funcionamiento
Istruzioni d'uso e montaggio
تركيب و تعليمات التشغيل

bimos

A
Seite 4/9

B
Seite 10/11

C
Seite 12/13

D
Seite 14/15

E
Seite 16/17

F
Seite 18

G
Seite 19

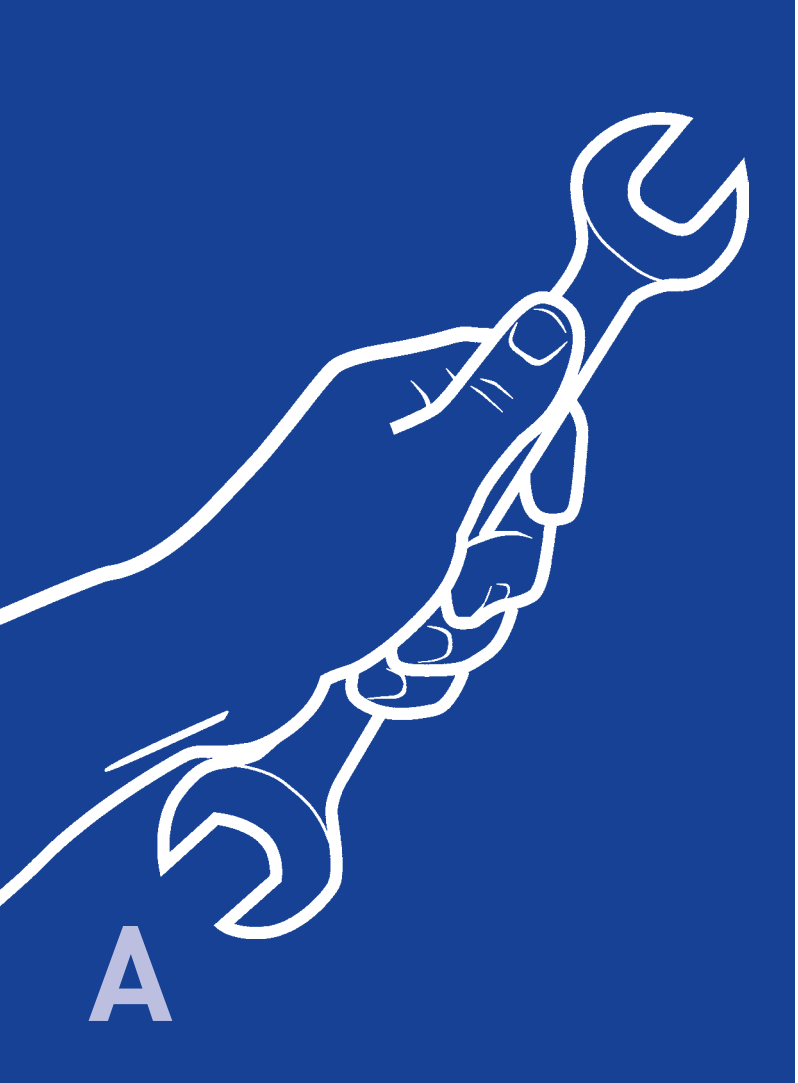
A

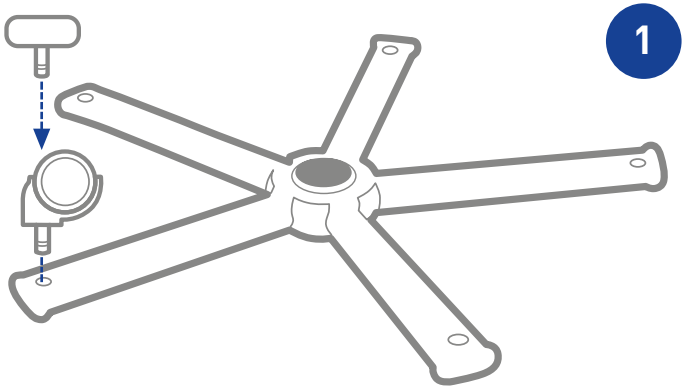
1

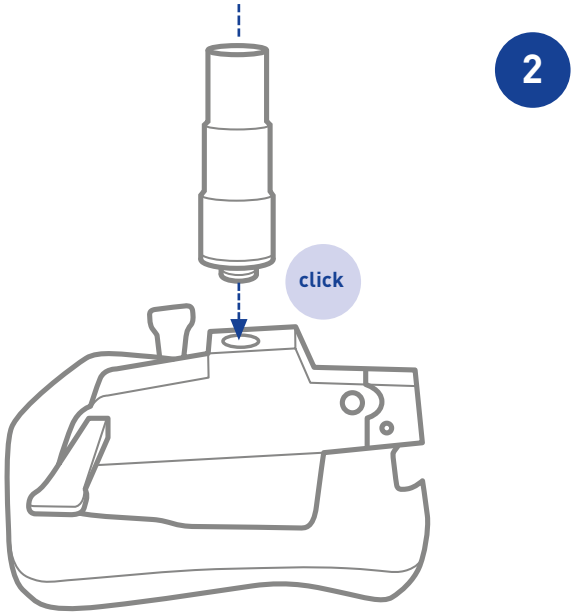
2
click

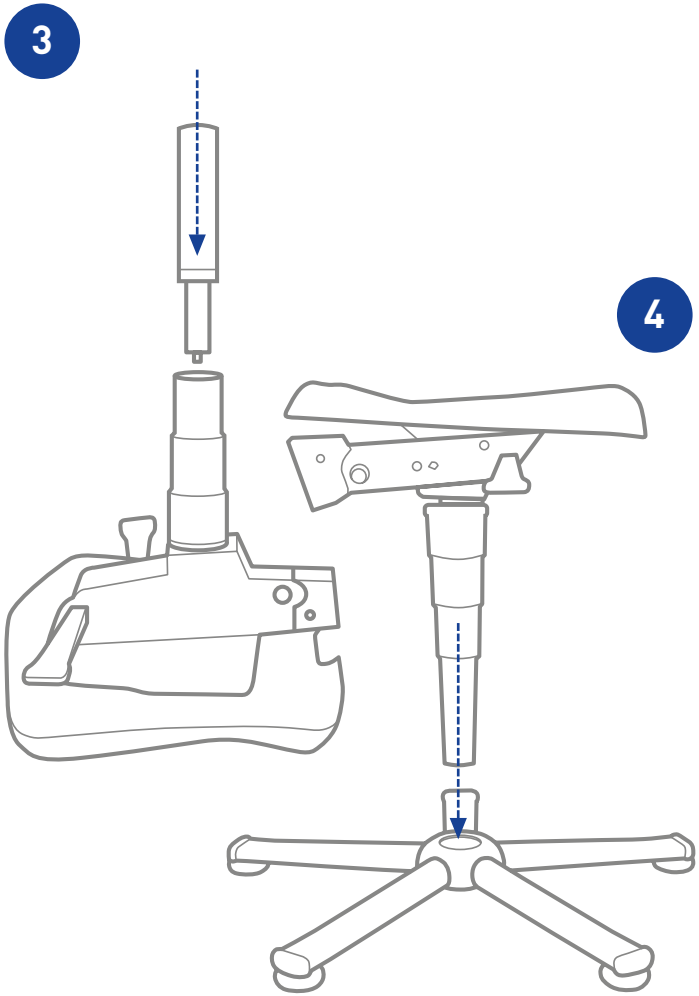
3
4

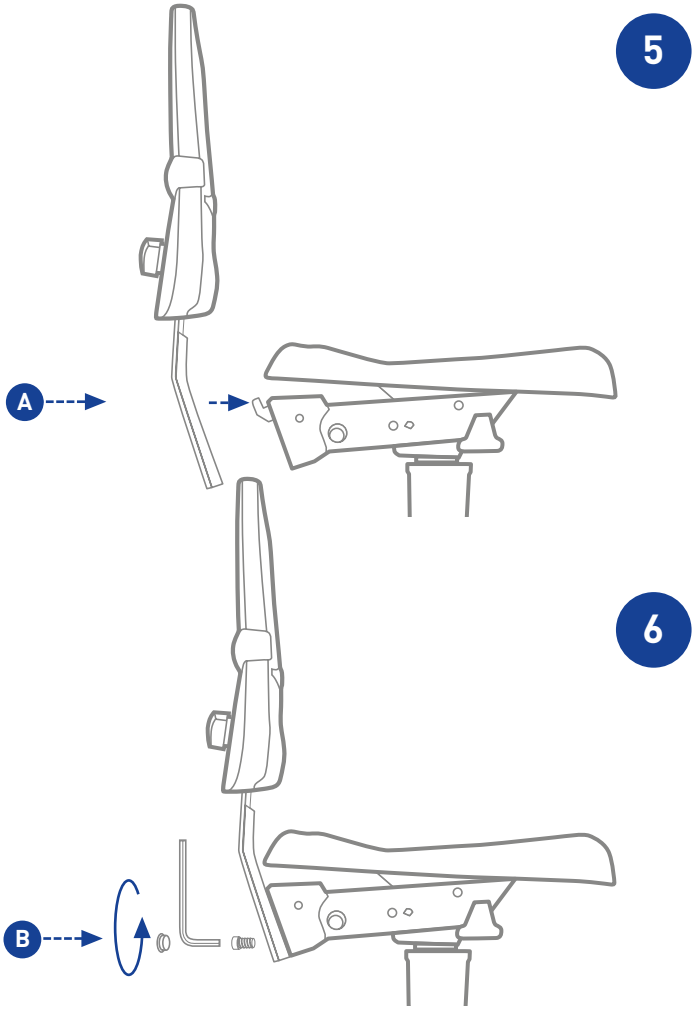
5
A
6
B

7

Typ 9801
Typ 9801E

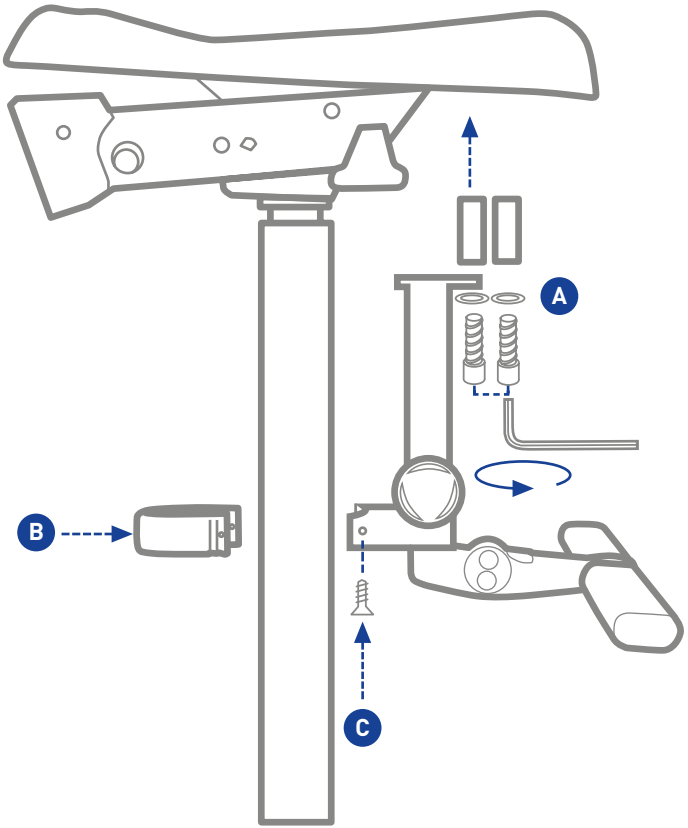

8

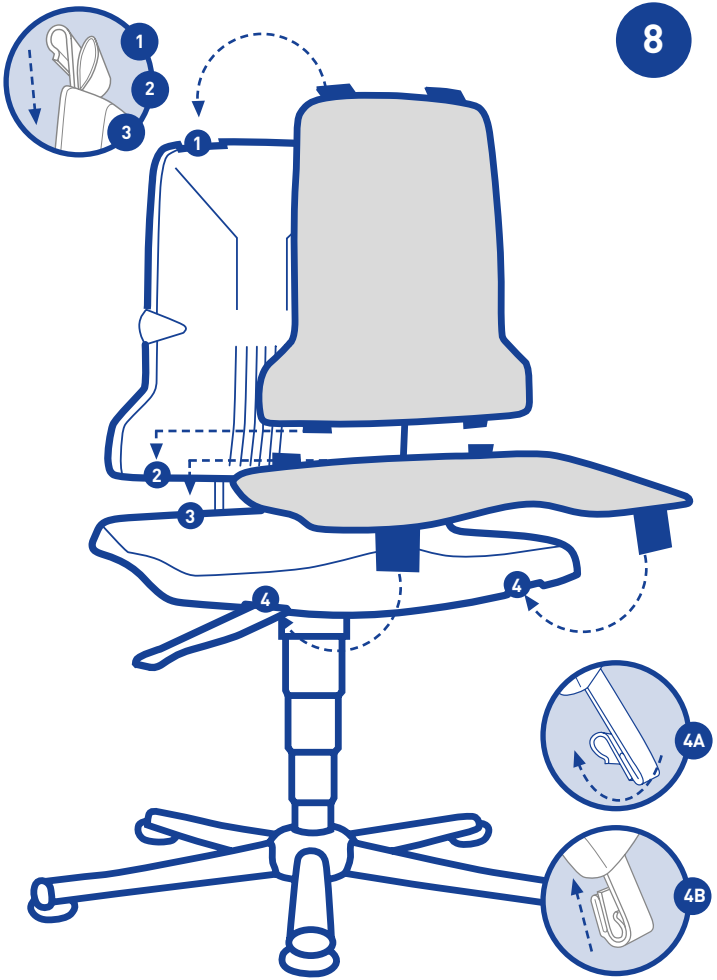

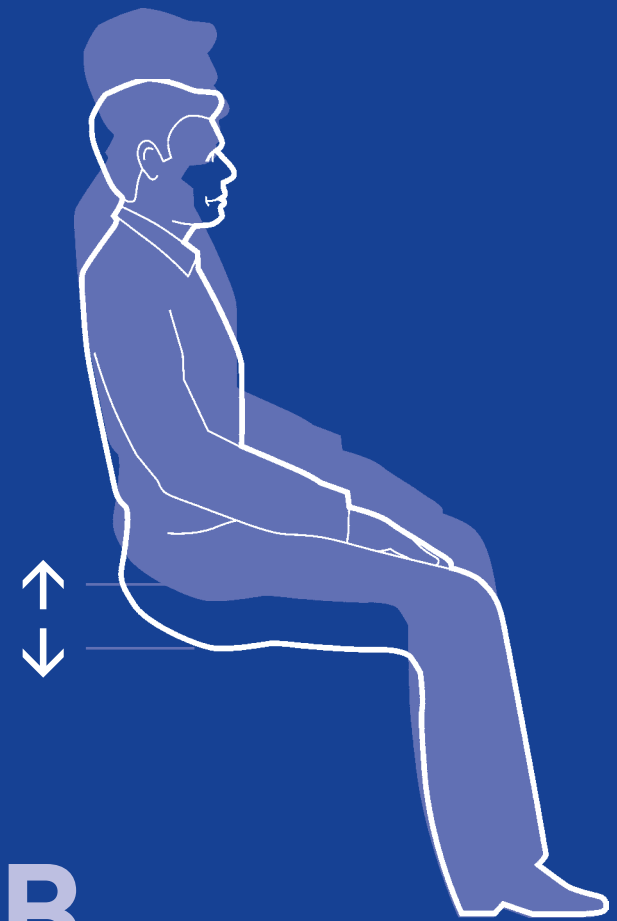

B

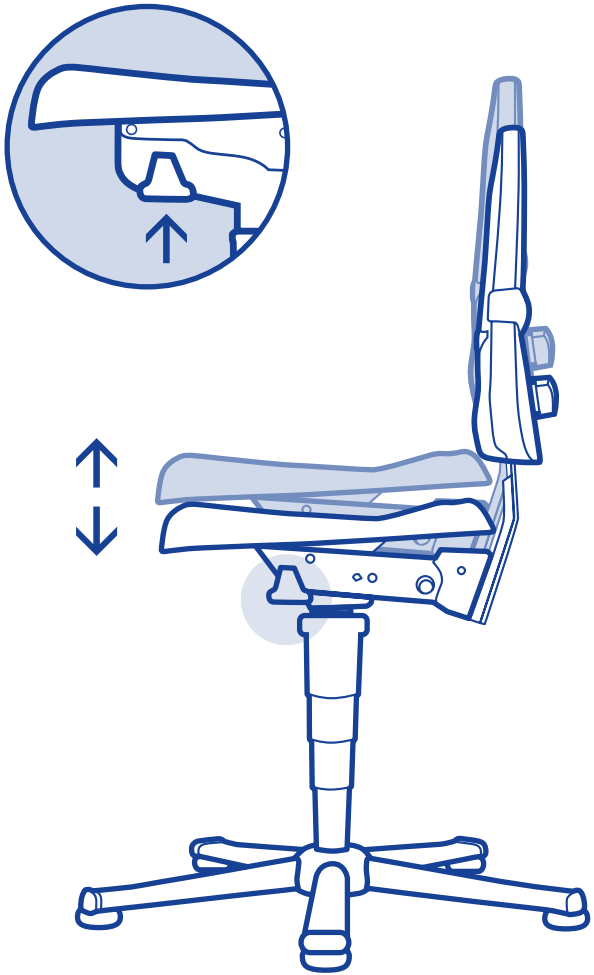

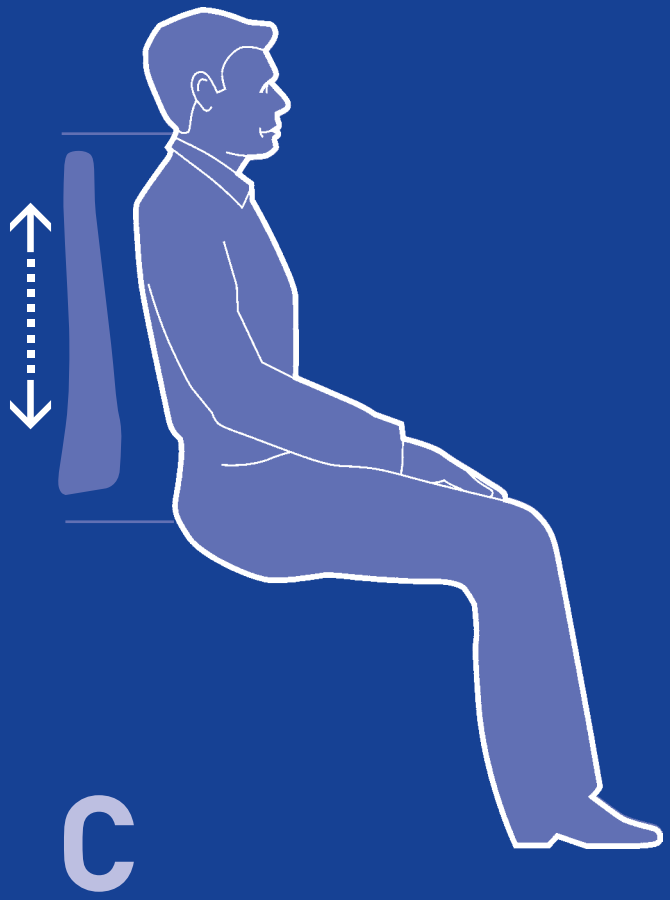
C

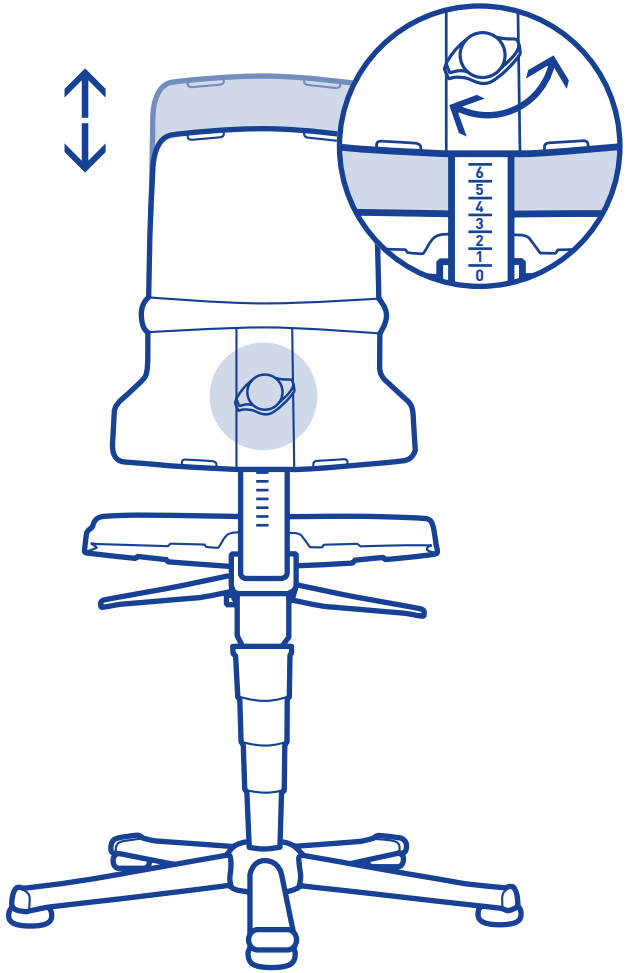
6
5
4
3
2
1
0

D

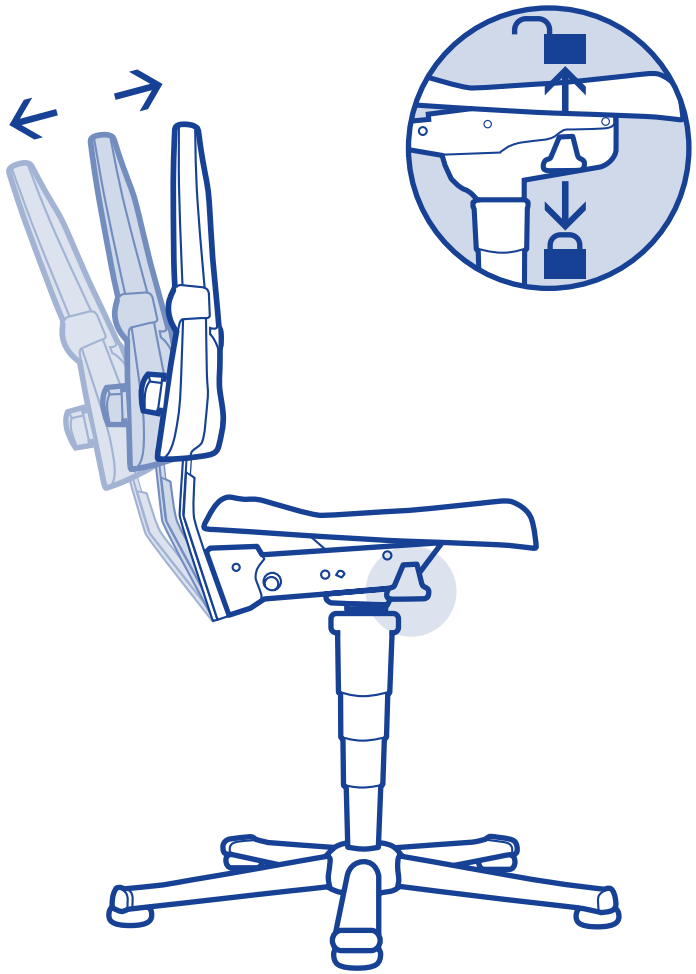

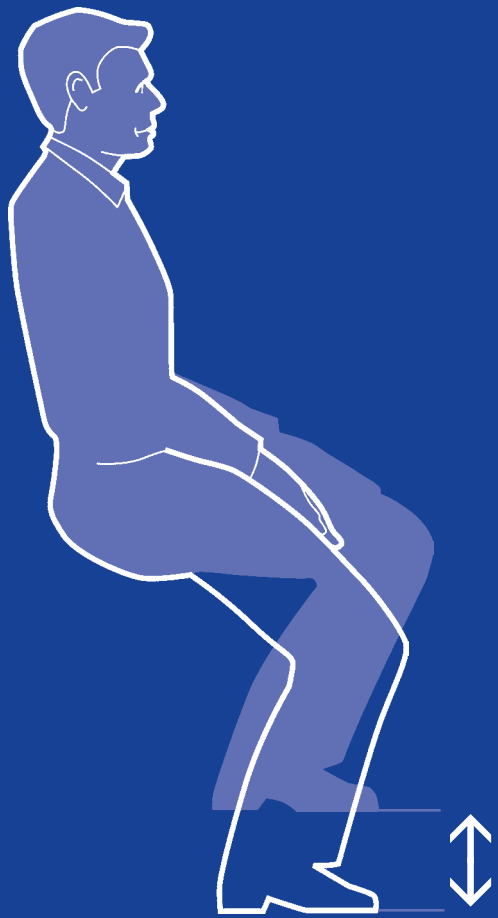

E

Typ 9801
Typ 9801E

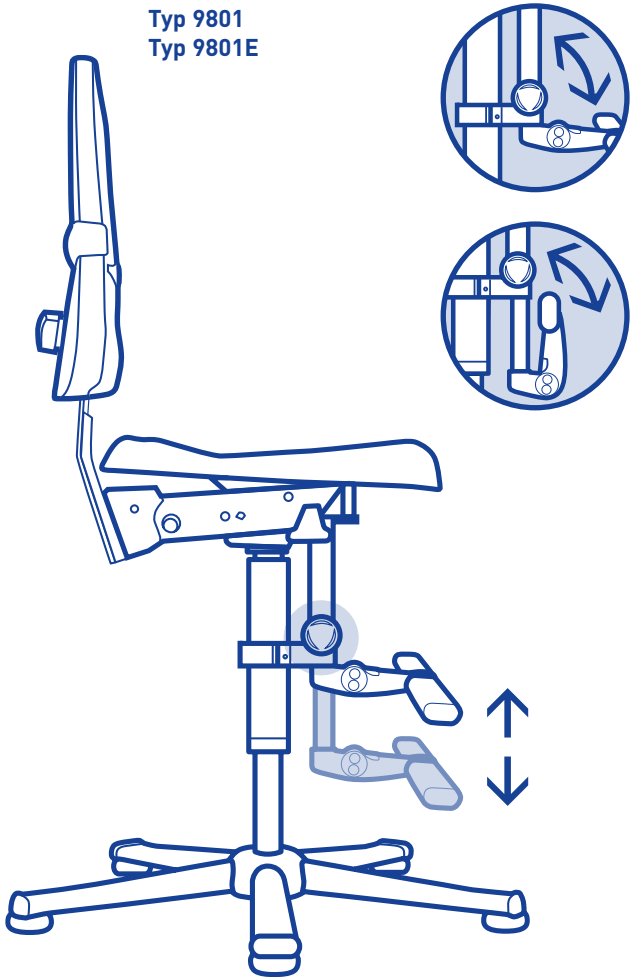

F

G

www.bimos.de/cleaning.html

DIN 68877

TÜVRheinland ZERTIFIZIERT

GS geprüfte Sicherheit

Garantie 10 Jahre